105187, Москва, Измайловское шоссе, 73-Б
(495) 921-2262, (499)166-5848, (499)166-5868
e-mail: info@rele.ru internet: http://www.rele.ru

РЕЛЕ ПРОМЕЖУТОЧНОЕ РЭП36

ТУ 3425-075-00216823-2001

ОБЩИЕ СВЕДЕНИЯ

Реле промежуточные серии РЭП36 предназначены для применения в электрических схемах релейной защиты и противоаварийной автоматики для коммутации электрических нагрузок и являются комплектующими изделиями.

УСЛОВИЯ ЭКСПЛУАТАЦИИ

Закрытые производственные помещения с искусственно регулируемыми климатическими условиями.
Диапазон рабочих температур от -20 до +55°С.
Воздействие вибраций с ускорением до 1g с частотой до 100Гц, до 3g с частотой до 15Гц.
Воздействие по сети питания импульсных помех, не превышающих двойную величину напряжения питания и длительностью не более 10мкс.
Окружающая среда взрывобезопасная, не содержащая пыли в количестве, нарушающем работу реле, а также агрессивных газов и паров в концентрациях, разрушающих металлы и изоляцию.
Реле предназначены для монтажа на плоскость.

СТРУКТУРА УСЛОВНОГО ОБОЗНАЧЕНИЯ

РЭП 36 - 11

- модификация
- номер разработки
- реле электромагниитное промежуточное

ТЕХНИЧЕСКИЕ ХАРАКТЕРИСТИКИ

Параметр	Тип реле						
	РЭП36-11	РЭП36Н-11*	РЭП36-12	РЭП36-13	РЭП36-14	РЭП36-21	РЭП36С-21**
Количество обмоток: -включающих напряжения -включающих тока -удерживающих напряжения удерживающих тока	1 --- --- ---		1 --- --- 2	1 --- --- 3	--- 1 1 ---	1 --- --- ---	
Номинальное напряжение катушек напряжения, В -постоянного тока -переменного тока, 50 (60)Гц	12, 24, 48, 110, 220 ---	220 ---	12, 24, 48, 110, 220			--- 100, 220, 380	--- 220
Номинальный ток токовых катушек, А	---		0.5; 1; 2; 4; 8			---	
Количество и род выходных контактов	4''3''+2''P'' 2''3''+4''P'' 8''3; 6''3'' 2''3''+2''P'' 4''3''+4''P'' 6''3''+2''P''		2''3''+2''P''	3''3''	2''3''+2''P''	4''3''+2''P'' 2''3''+4''P'' 8''3; 6''3'' 2''3''+2''P'' 4''3''+4''P'' 6''3''+2''P''	
Потребляемая мощность включающей/удержив. обмоток реле: -постоянного тока, Вт -переменного тока, ВА	4.6/--- ---		4.6/1 ---		4.6/3 ---	--- 9	--- 5
Механическая износостойкость, циклов ВО, не менее	120 000						
Коммутационная износостойкость, циклов ВО, не менее	100 000						

Параметр	Тип реле						
	РЭП36-11	РЭП36Н-11*	РЭП36-12	РЭП36-13	РЭП36-14	РЭП36-21	РЭП36С-21**
Масса реле, кг, не более	0.35						
U срабатывания в холодном состоянии, %Uн, не более	70	65	70			80	
I срабатывания, %Iн, не более	---				80	---	
U несрабатывания, %Uн, не менее	не нормир.	50	не нормируется				
U отпускания, %Uн, не менее	5	30	5				
I удерживания, %Iн, не более	---		80		---	---	
U удерживания, %Uн, не более	---		---		70	---	
Время включения, мс, не более	30						50
Время отключения, мс, не более	50						80
Заменяемые аналоги	РП23, РП16-1, РП16-5, РП16-6		РП16-2	РП16-3, РП-255	РП16-4, РП-232	РП25, РП16-7	

Перенапряжения на катушках реле на номинальные напряжения 110В и выше, создаваемые при отключении напряжения питания, не превышают двукратное номинальное напряжение питания из-за применения в них встроенных ограничителей перенапряжений.
* Реле РЭП36Н имеют нормированные параметры несрабатывания.
**Реле РЭП36С используется в схемах управления выключателями.

ПРИНЦИПИАЛЬНЫЕ СХЕМЫ ПОДКЛЮЧЕНИЯ

Тип реле			
РЭП36-11, РЭП36Н-11, РЭП36-21	РЭП36-12	РЭП36-13	РЭП36-14
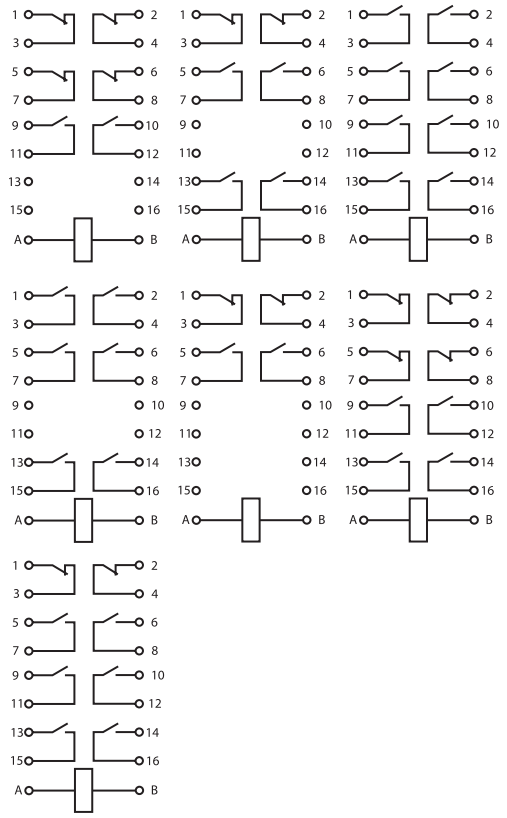	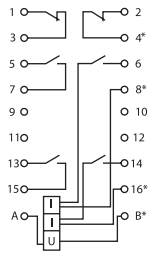	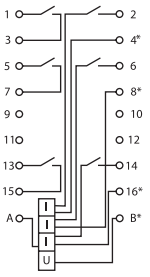	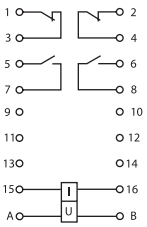
	* - Однополярные зажимы		

Схема подключения выводов реле РЭП36С-21
Реле РЭП36С-21 на номинальное напряжение 220В частоты 50 Гц включается через резистор $R_д$ сопротивлением от 1000 до 1200 Ом.
$R_к$ - внутреннее сопротивление катушки выключателя от 75 до 220 Ом.
Сопротивление $R_д$ в комплект поставки не входит.

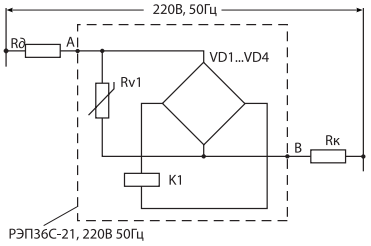

105187, Москва, Измайловское шоссе, 73-Б
(495) 921-2262, (499)166-5848, (499)166-5868
e-mail: info@rele.ru internet: http://www.rele.ru
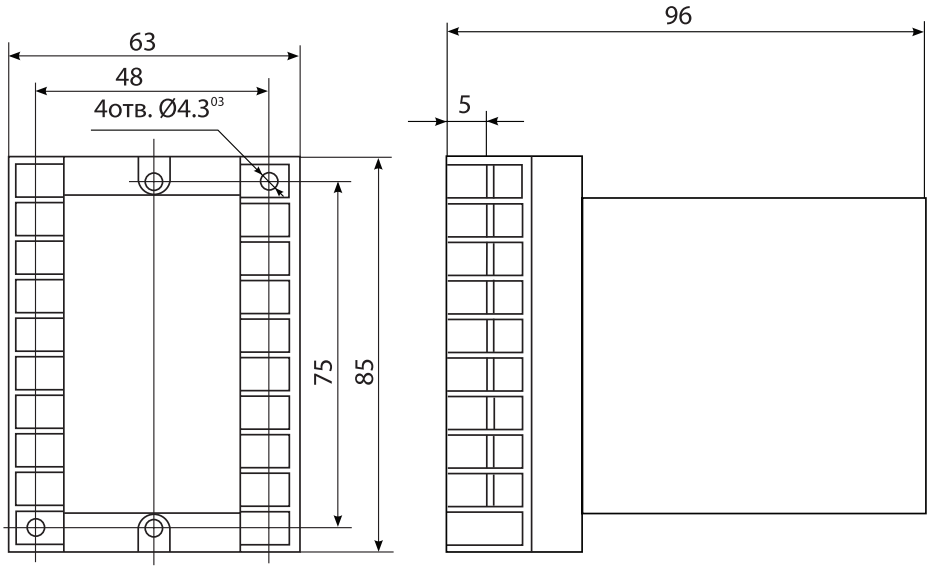
ГАБАРИТНЫЕ И УСТАНОВОЧНЫЕ РАЗМЕРЫ